ENTHOO ELITE SERVER

INSTALLATION GUIDE

Installationsanleitung | Guide d'installation | Guía de instalación | 安装指南

Ausführung | Version | Versión | 版本 | Version 1.0

THIS MANUAL IS FOR THE FOLLOWING MODELS

Dieses Handbuch gilt für die folgenden Modelle | Ce manuel concerne les modèles suivants | Este manual es para los siguientes modelos | 此手册适用于以下型号

Model No.	Product	Color
PH-ES916E_BK02	Enthoo Elite Server	Black

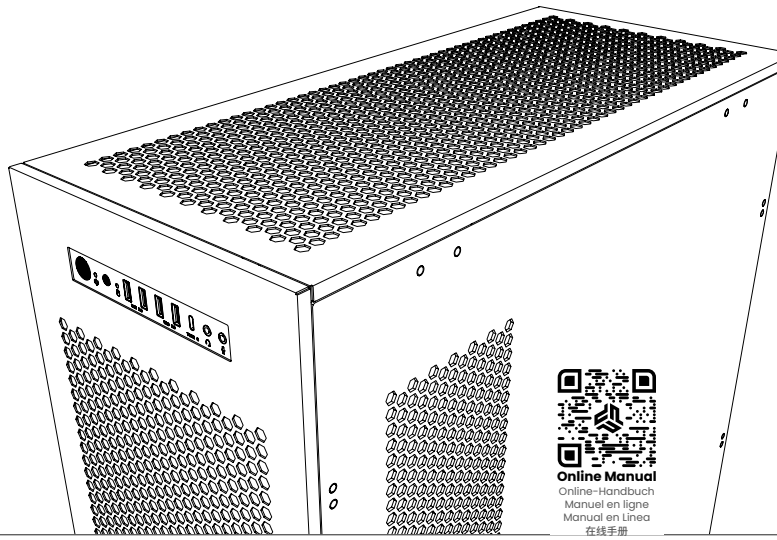

Online Manual
Online-Handbuch
Manuel en ligne
Manual en Linea
在线手册

LEGEND

Legende | Légende | Leyenda | 说明

- Remove | Entfernen | Retirer | Eliminar | 移除
- Install | Installieren | Installer | Instalar | 安装
- Loosen | Lösen | Desserrer | Aflojar | 拧松

EN Phanteks will not take responsibility for any damages incurred due to incorrect installation or usage of this product.

DE Phanteks übernimmt keine Verantwortung für Schäden, die durch eine falsche Installation oder Verwendung dieses Produkts entstehen.

FR Phanteks décline toute responsabilité en cas de dommages résultant d'une installation ou d'une utilisation incorrecte de ce produit.

ES Phanteks no se responsabilizará de los daños ocasionados por la instalación o el uso incorrectos de este producto.

CN Phanteks 不负责因安装失误造成的任何损失，请仔细阅读本手册。

SCOPE OF DELIVERY

Lieferumfang | Contenu de la livraison | Alcance de la entrega | 配件清单

- **SSD | Mainboard Screw** x30
- **Power Supply Screw** x8
- **Case Screw** x24
- **GPU Bracket Screw** x6
- **Thumb Screw** x22
- **HDD Screw** x24
- **2.5" SSD Bracket** Pre-installed x2
- **3.5" HDD Bracket** x6
- **Mainboard Stand-off** x2
- **Stand-off Removal Tool** x1
- **Ziptie** x10
- **FAN BRACKET** x1
- **RIGHTSIDE FAN BRACKET** x1
- **GPU Bracket** x6
- **Wheels** x4
- **Enthoo Elite Server** Full-size Chassis x1

FRONT IO

Front Ein- Ausgang | Entrée-Sortie avant | Delantero de entrada y salidat | 前置IO

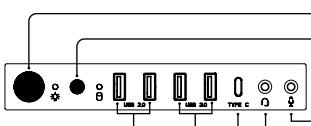

English

1. Power Button
2. Reset Button
3. Microphone
4. Headphone
5. USB-C 3.2 Gen 2x2
6. USB 3.0
7. USB 2.0

Deutsch	Français	Española	中文
1 Einschaltknopf	1 Bouton d'alimentation	1 Botón de encendido	1 电源键
2 Reset-Taste	2 Bouton de réinitialisation	2 Botón de reinicio	2 重启键
3 Mikrofon	3 Microphone	3 Micrófono	3 麦克风
4 Kopfhörer	4 Casque	4 Auriculares	4 耳机
5 USB-C 3.2 Gen 2x2	5 USB-C 3.2 Gen 2x2	5 USB-C 3.2 Gen 2x2	5 USB-C 3.2 Gen 2x2
6 USB 3.0	6 USB 3.0	6 USB 3.0	6 USB 3.0
7 USB 2.0	7 USB 2.0	7 USB 2.0	7 USB 2.0

CLEARANCE

Spielraum | Autorisation | Autorización | 空间

Fans | Fans | Ventilateurs | Ventiladors | 风扇

	Top Spitze | Haut | Arriba | 顶部	Front Vorderseite | Devant | Delantero | 正面	Mid-Plate Mittelplatte | Plaque intermédiaire | Placa intermedia | 中板	Bottom Unterseite | Bas | Abajo | 底部	Rear Rückseite | Arrière | Trasera | 后面	Side Radiator Seitenradiator | Radiateur latéral | Radiador lateral | 侧冷排	Side Brackets Seitenhalterungen | Supports latéraux | Soportes laterales | 侧面支架
120	4x	4x	3x	4x	1x	3x	9x
140	4x	4x	3x	4x	1x	2x	–

Radiator | Kühler | Radiateur | Radiador | 水冷排

120	max. 480	max. 480	max. 360	max. 480	max. 120	max. 360	–
140	max. 420	max. 560	max. 420	max. 420	max. 140	max. 280	–

Clearance | Spielraum | Autorisation | Autorización | 间隙

CPU Cooler Height | Höhe | Hauteur | Altura | 高	210 mm | 8.26 in
Top Radiator Height | Höhe | Hauteur | Altura | 高	65 mm | 2.55 in

1 PANEL REMOVAL

Ausbau des Panels | Retrait du panneau | Eliminación de paneles | 移除面板

1 Top Panel

Oberes Panel | Panneau supérieur | Panel superior | 顶板

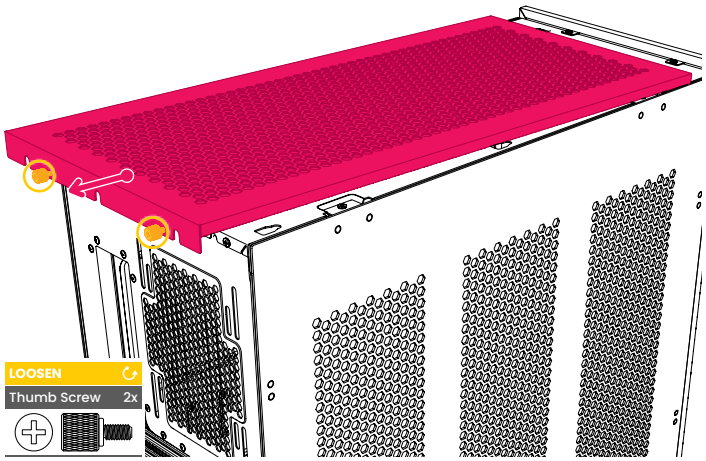

2 Left Side Panel

Linkes Seitenpanel | Panneau latéral gauche | Panel lateral izquierdo | 左侧板

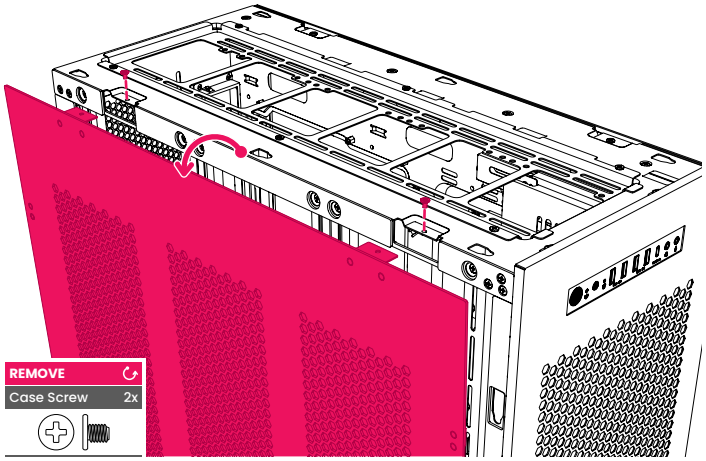

3 Right Side Panel

Rechtes Seitenpanel | Panneau latéral droit | Panel lateral derecho | 右侧板

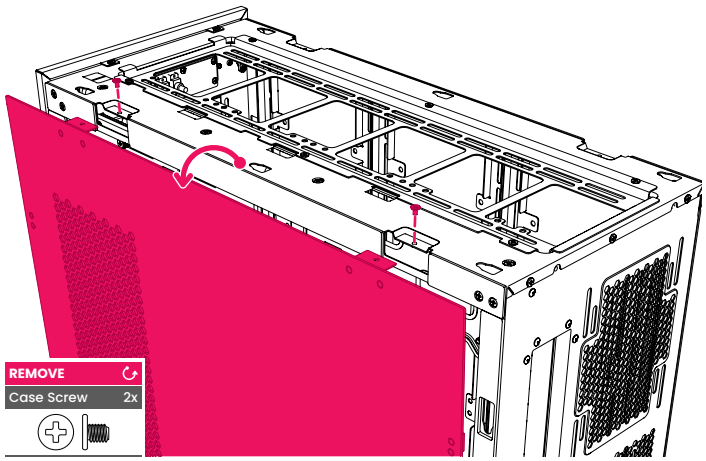

4 Front Panel

Frontpanel | Panneau avant | Panel frontal | 前面板

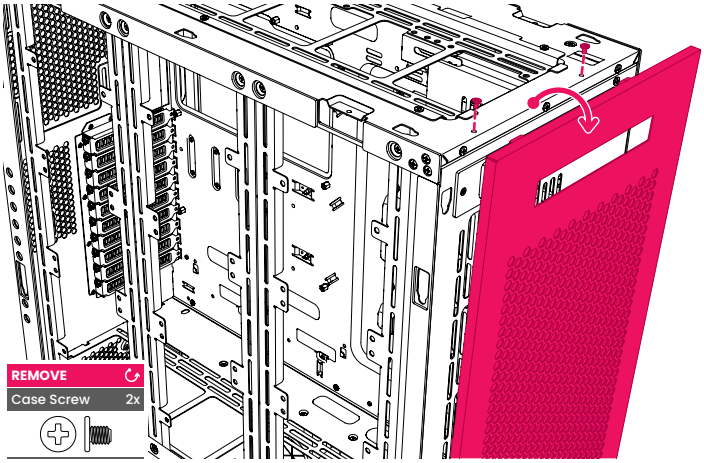

5 Optional Install Wheels

Optionale Montage von Rollen | Installation optionnelle de roulettes | Instalación opcional de ruedas | 可选安装脚轮

1 REMOVE FEET

Füße entfernen | Retirer les pieds | Retirar los pies | 拆下机脚

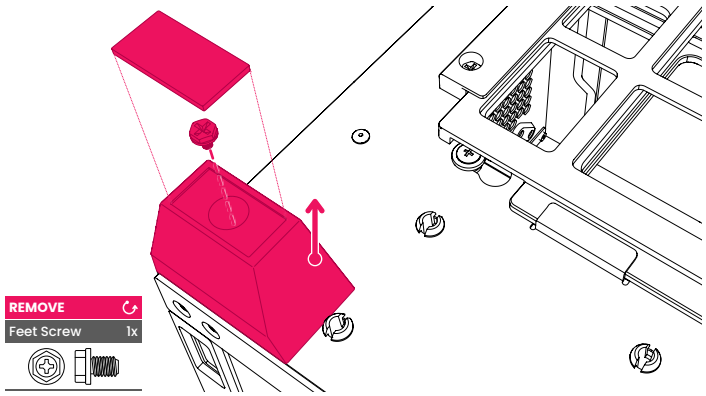

2 INSTALL WHEELS

Rollen montieren | Installer les roulettes | Instalar ruedas | 安装脚轮

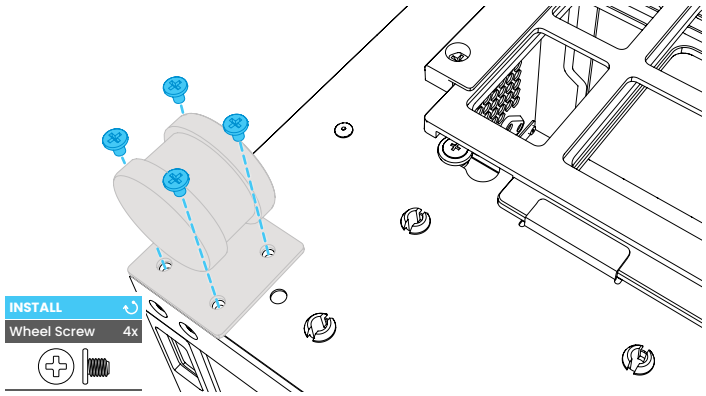

2 HARDWARE INSTALLATION

Hardware-Installation | Installation du matériel | Instalación de hardware | 硬件安装

1 Mainboard

Mainboard | Carte mère | Placa base | 主板

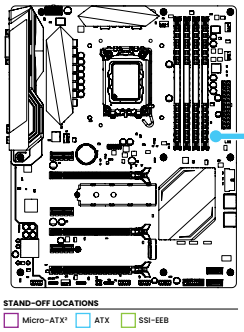

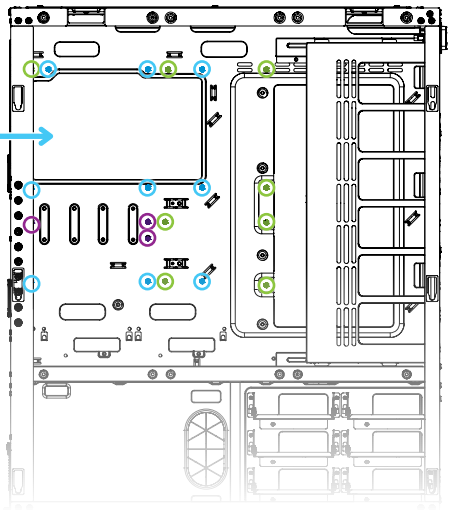

TOOL
Stand-Off Removal Tool 1x

2 AIO Cooling

All-in-One-Kühlung | Refroidissement tout-en-un | Refrigeración todo en uno | 水冷散热

1 LOOSEN BRACKET SCREWS

Halterungsschrauben lösen | Desserrer les vis du support | Aflojar los tornillos del soporte | 松开支架螺丝

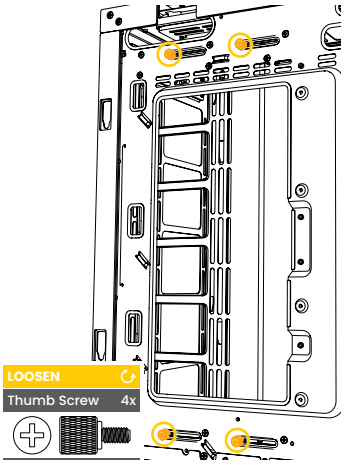

LOOSEN
Thumb Screw 4x

2 ADJUST BRACKET

Halterung anpassen | Ajuster le support | Ajustar el soporte | 调整支架

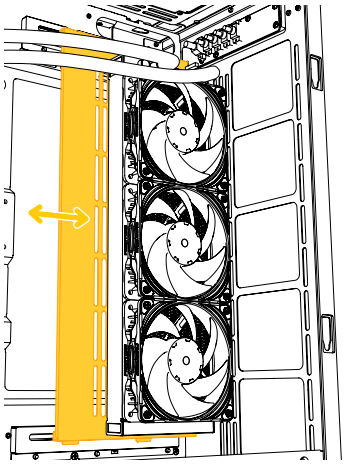

3 Power Supply

Stromversorgung | Source de courant | Fuente de alimentación | 电源

A MAIN POWERSUPPLY

Hauptstromversorgung | Alimentation principale | Fuente de alimentación principal | 主电源仓

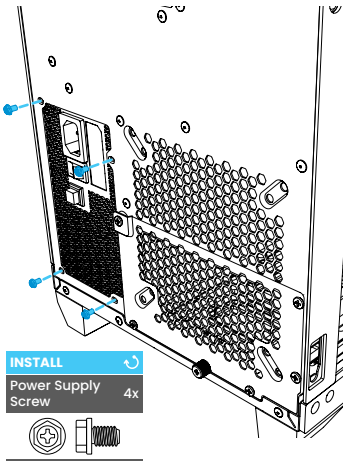

INSTALL
Power Supply Screw 4x

B ADDITIONAL POWERSUPPLY

Zusätzliche Stromversorgung | Alimentation supplémentaire | Fuente de alimentación adicional | 副电源仓

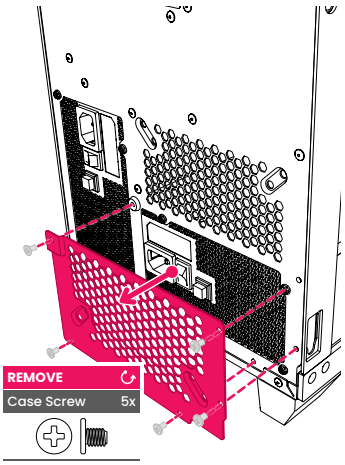

REMOVE
Case Screw 5x

4 Storage Bracket 2.5"

Lagerlayout | Disposition de stockage | Diseño de almacenamiento | 硬盘安装支架

1 BRACKET 2.5"

Oben 2.5"-Zoll-Festplatte | Disque dur supérieur de 2.5" pouces | Disco duro superior de 2.5" | 2.5英寸硬盘架

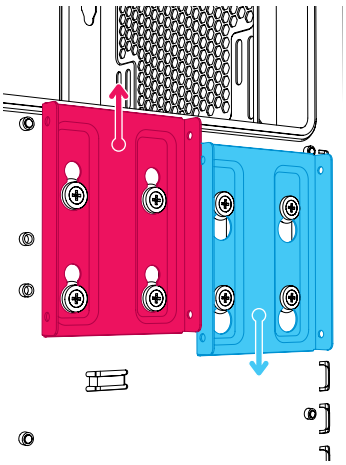

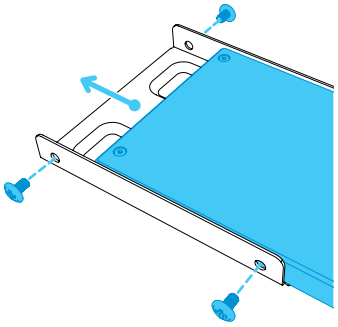

The Enthoo Elite Server support up to 2x 2.5" SSD's. Additional the 3.5" HDD brackets can support a single SSD per bracket.

INSTALL
SSD Screw 4x

2 BRACKET 3.5"

Oben 3.5"-Zoll-Festplatte | Disque dur supérieur de 3.5" pouces | Disco duro superior de 3.5" | 3.5英寸硬盘架

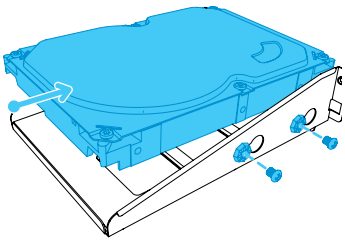

INSTALL
HDD Screw 4x

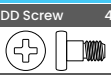

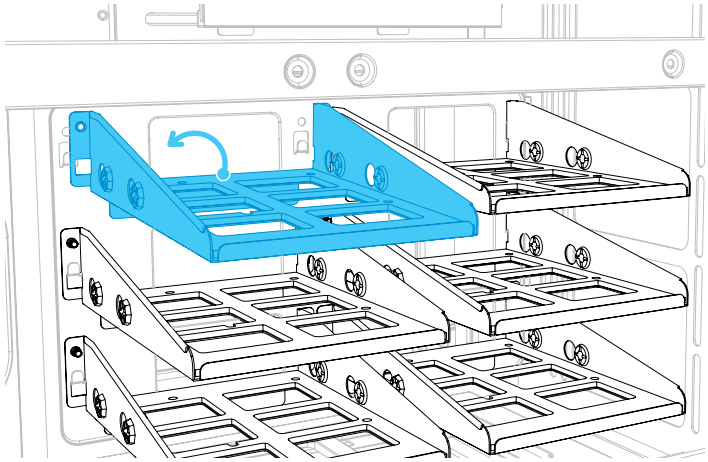

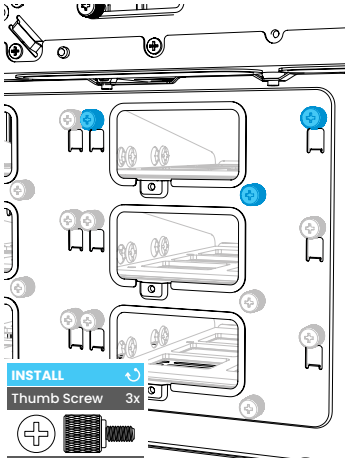

INSTALL
Thumb Screw 3x

3 FANS INSTALLATION

Lüfterinstallation | Installation des ventilateurs | Instalación de ventiladores | 风扇安装

Top Bracket Installation

Obere Halterung installieren | Installation du support supérieur | Instalación del soporte superior | 顶部支架安装

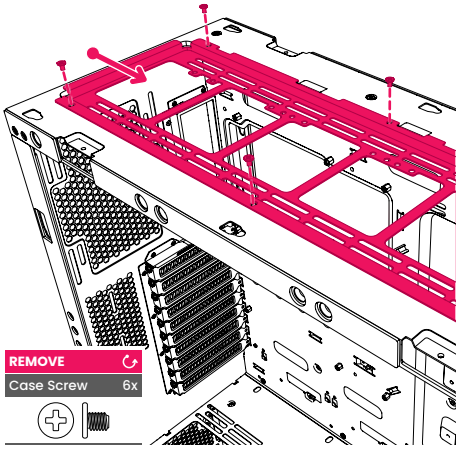

Side Bracket Installation

Seitenhalterung installieren | Installation du support latéral | Instalación del soporte lateral | 侧面支架安装

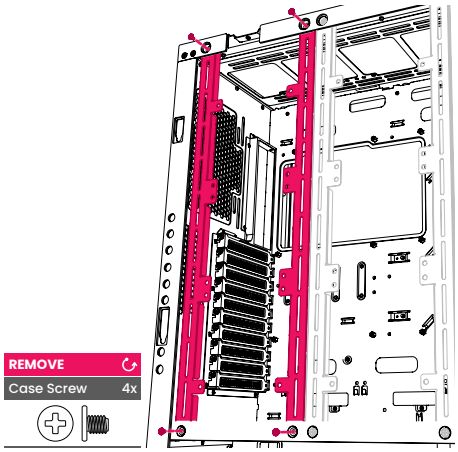

Bottom Bracket Installation

Untere Halterung installieren | Installation du support inférieur | Instalación del soporte inferior | 底部支架安装

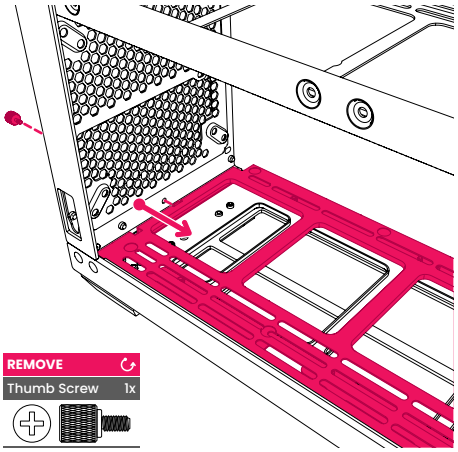

Fan installation may require removing 3.5" HDD brackets. | Die Installation von Lüftern kann das Entfernen der 3,5"-HDD-Halterungen erfordern. | L'installation des ventilateurs peut nécessiter le retrait des supports de disques durs 3,5". | La instalación de ventiladores puede requerir retirar los soportes de discos duros de 3,5". | 风扇安装可能需要移除 3.5 英寸硬盘支架。

4 FAN SUPPORT

Lüfterunterstützung | Support de ventilateur | Soporte de ventilador | 风扇位

Chassis Fans

Gehäuselüfter | Ventilateurs du châssis | Ventiladores del chasis | 机箱风扇

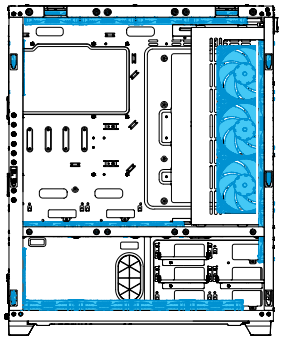

Supports up to 20x 120 mm or 19x 140 mm fans. | Unterstützt bis zu 19× 120-mm- oder 18× 140-mm-Lüfter. | Prend en charge jusqu'à 19 ventilateurs de 120 mm ou 18 ventilateurs de 140 mm. | Admite hasta 19 ventiladores de 120 mm o 18 ventiladores de 140 mm. | 最多支持19个120mm或18个140mm风扇。

Side Bracket Fans

Seitenhalterungslüfter | Ventilateurs du support latéral | Ventiladores del soporte lateral | 侧面支架风扇

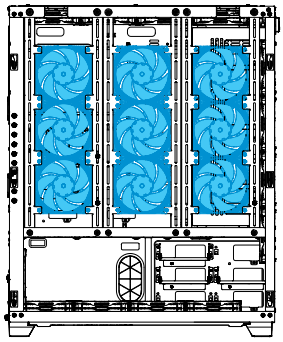

Up to 9x 120 mm fans can be installed on the side brackets. | An den Seitenhalterungen können bis zu 9× 120-mm-Lüfter installiert werden. | Jusqu'à 9 ventilateurs de 120 mm peuvent être installés sur les supports latéraux. | Se pueden instalar hasta 9 ventiladores de 120 mm en los soportes laterales. | 侧面支架上最多可安装9个120mm风扇。

If you use the side brackets (for 120 mm fans and GPU support bracket)**, midplate fans cannot be installed simultaneously.**

5 GPU SUPPORT BRACKET

GPU-Stützhalterung | Support de GPU | Soporte de GPU | GPU 支撑架

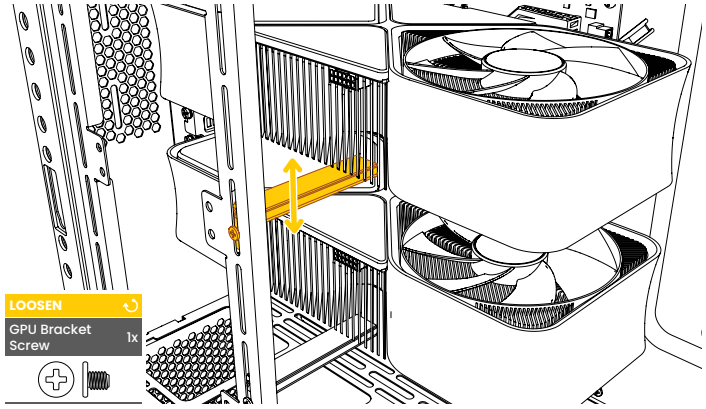

GPU support bracket can be installed on any side bracket. | Die GPU-Stützhalterung kann an jeder Seitenhalterung installiert werden. | Le support de GPU peut être installé sur n'importe quel support latéral. | El soporte de GPU se puede instalar en cualquier soporte lateral. | GPU 支撑架可安装在任意侧面支架上。

6 CABLES

Kabel | Câbles | Cabos | 机箱线缆

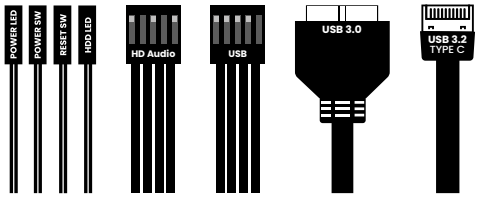

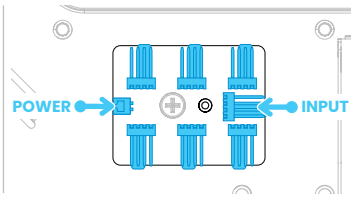

4-Pin Fan Splitter

4-Pin-Lüfter-Splitter | Répartiteur de ventilateur 4 broches | Divisor de ventilador de 4 pines | 4-Pin风扇集线器。

Two 4-Pin fan adapters are pre-installed to connect a total of 12x fans. | Zwei 4-Pin-Lüfteradapter sind vorinstalliert, um insgesamt 12 Lüfter anzuschließen. | Deux adaptateurs de ventilateur 4 broches sont préinstallés pour connecter un total de 12 ventilateurs. | Dos adaptadores de ventilador de 4 pines están preinstalados para conectar un total de 12 ventiladores. | 预装两个4-Pin风扇集线器，总共可连接12个风扇。

SAFETY INFORMATION

Sicherheitsinformation | Information de sécurité | Información de seguridad | 安规信息

In order to achieve maximum safety, we suggest that you adopt the following guidelines:

1. Place the product on a clean and stable surface that allows adequate air ventilation.
2. Don't use or place the product and any of its components near water, moisture, or other wet surfaces; or place the product near any heat, open flame, or other hot surfaces such as radiators, stoves, fireplaces, and candles.
3. Use caution when operating the desktop PC to avoid electrical shock or damage, such as unplugging the power supply during thunderstorms, ensuring that your hands are dry before using (and handling) the desktop PC, keeping it away from any source of liquid and/or heat source, and using all other reasonable precautions needed under the circumstances.
4. When connecting external devices to your desktop PC, carefully plan how the wires will be placed. Protect any connected cables from being trod on or pinched, particularly at plugs, convenience receptacles, or the point where they exit from.
5. Take extra caution when handeling/removing/reattaching glass components. Once removed, place the glass component on a stable surface first before proceeding.
6. When unplugging any connected devices and/or cables, always pull the cable or device's plug or connector. Don't forcefully tug on its cord.
7. Don't place any heavy items on top of the product.
8. Make sure that the desktop PC is off, unplugged from the outlet, and that all connected devices are powered off and unplugged (if any) before installing or uninstalling any internal component to and/or from the dekstop PC or product.

NOTE ON DISPOSAL

The **WEEE symbol** indicates that this product must not be disposed of with normal household waste. Through the correct disposal of this product, you will help protect the environment. For more information on the disposal of this product, please contact your local municipality, your waste disposal service or the shop where you purchased the product.

Points de collecte sur www.quefairedemesdechets.fr
Privilégiez la réparation ou le don de votre appareil !

Phanteks Group Inc.
11F., No. 150, Jian 1st Rd.,
Zhonghe Dist.
New Taipei City 235

Importer EU
Axpertec Int. B.V. (EU)
Sydneystraat 33
3047 BP Rotterdam
The Netherlands

Importer US
Axpertec Inc. (US)
20465 E Walnut Dr. N
City of Industry, CA 91789
USA